GALENE 61

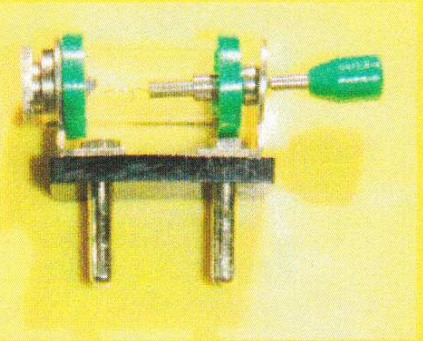

N° 41 FEV-MARS 2005

BULLETIN DE L'ASSOCIATION
DES RADIOAMATEURS DE L'ORNE

Etablissement départemental de l'Union française des Radioamateurs
Association reconnue d'utilité publique.

Edité par **REF 61** Siège social : 4 rue des Erables
61000 ST. GERMAIN du CORBEIS
Président : J.DESSORT **F5LEY**
Trésorier: J. Neveu **F1HGX** **Secrétaire :** Y. FIDEL **F8CGY**
Secrétaire adjoint : G. DUVAL **F4AKO** - **Rédaction :** Y. FIDEL **F8CGY**

Dans ce numéro : Assemblée Générale du REF 61
Adaptation de l'EN1487 pour FT-847
Les bilans : REF 61, Relais R4 - La Galette des rois Etc....

20 mars 2005
assemblée Générale

A la galette des rois le 23 janvier dernier.
De G à d. F6BLS - F6IGY - F5JLP -Au 1er plan F1LO - F1BIO

GALÈNE 61

SOMMAIRE

Page 2
Pour mémoire
Honneurs et Petites annonces

Page 3
L'édito du Président

Page 4
A. G.- Ordre du jour

Page 5-6
Rapport moral
et rapport financier

Page 7
Commentaires au rapport financier

Page 8 et 9
Adaptation d'interface pour FT847 de F1DOI

Page 10
La galette des rois

Page 11
Bilan F6ZCE

Dernière de couverture
Nos bienfaiteurs.

GALÈNE 61 vous rappelle

QSO hebdomadaire du 61
Le mercredi soir à partir de 20H45 sur le relais **F6ZCE 145.700 MHz.**

Bulletin F8REF
Retransmis par Daniel **F5CT** le dimanche matin à **11H00** sur le relais **F6ZCE 145.700 MHz.**

Réunion bimestrielle
à 20 H 30 le 1er vendredi des mois paires sauf août **Salle des jeunes - Maison des Associations à SAINT-GERMAIN-DU-CORBEIS.**

Club F6KQX
ouvert chaque mercredi à partir de 17H30 (sauf pendant les congés scolaires).
92 rue Saint Blaise 2ème étage à droite ALENÇON

HONNEURS

Nous avons le plaisir de citer dans nos colonnes les résultats des OM du département qui se distinguent dans les concours. Faites savoir à la rédaction vos participations et vos résultats pour ne pas vous oublier dans notre rubrique.

Nous notons la présence de **Yves F5JJA** sur le palmarès du concours **IARU** des 2 et 3 octobre 2004 en UHF 432 MHz à la 38ème place. Bravo à **Yves** constamment présent dans cette rubrique et à chaque numéro de Galène 61.

Petites annonces

F5JJA vends son TX YAESU FT100D (déca+50+144+432), acheté neuf chez GES en 03/2000, emballage et documentations d'origine. Prix: 800€
En cadeau : antenne déca verticale GPA30 FRITZEL (14, 21, 28) et CB Président Harry

Le bulletin **GALÈNE 61** est rédigé par des OM pour des OM (et des YL). Si vous avez une idée à soumettre à ses lecteurs, des photos, ou faire profiter de vos expériences, ou simplement une petite annonce, n'hésitez pas à nous les communiquer.

La rédaction Yves FIDEL F8CGY

L'ÉDITO DU PRÉSIDENT

Aux termes de 3 années de présidence, et avant l'AG 2005, je tiens à remercier tous ceux qui m'ont aidé dans cette tâche que j'avais acceptée (faute de volontaire) pour que vive l'ED 61.

Merci à Yves F8CGY qui a assuré la quasi totalité des travaux, fonction de secrétaire, de coordinateur avec la mairie pour notre local, m'épaulant toujours et me rappelant souvent par 600 ohms interposé, de faire telle et telle chose.

Merci aux deux trésoriers, Charles et Joël, malgré les petits déboires de transfert de compte .

Merci à André, Gérald (le dernier entrant dans le bureau) et Jacques mon prédécesseur, et tous ceux qui, par leur présence et leurs actions ont permis que notre association perdure.

Je ne manquerai pas d'y associer nos YL qui nous permettent quelques escapades sur les ondes pendant les contests et les remercient d'être toujours à nos cotés lors des manifestations gastro (galette des rois, pique-nique…)

Merci enfin à notre DR Michel et son YL qui ont toujours répondu présents à nos invitations.

Ayant de nouvelles responsabilités au sein de Nogent-Voyages, je ne pourrais dorénavant plus assurer ma fonction de président et je profite de ces quelques lignes pour lancer un appel au volontariat. Cet appel fut transmis par courriel, mais aussi sur le bulletin du Ref transmis par F5CT. J'espère qu'il sera entendu pour continuer l'action entreprise par nos anciens qui ont fait le REF 61.

Cordiales 73
Jacky DESSORT (**F5LEY**) Président du REF-61

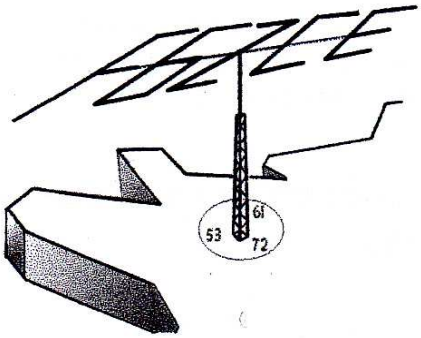

F6ZCE
Fonctionne grâce à vous. Alors.... !
merci de libeller votre chèque
à

ARAS 72 Relais des Avaloirs CCP 6 245 41H NANTES
Et adressez le à :
Jacques GROULT - F6CJE 71, rue des Gesleries 72210 FILLE-S/-SARTHE

ASSEMBLÉE GÉNÉRALE DU REF 61 LE 20 MARS 2005

AUBERGE DU CHEVAL BLANC
61310 LE BOURG SAINT LÉONARD
☎ 02 33 67 14 73

Plan de séance

🕘 **9H15** Accueil des participants

🕘 **9H30** Ouverture de la session de l'Assemblée Générale

Ordre du jour :

Rapport moral du président J. DESSORT F5LEY
Approbation - Vote
Rapport financier du trésorier J. NEVEU F1HGX
Approbation - Vote
Renouvellement du bureau. Ultime présentation (éventuelle) de candidature pour le remplacement du candidat sortant J. DESSORT F5LEY
Vote

🕚 **11 H 00** C. R des actions 2004
Le QSO de section par Y. FIDEL F8CGY
Manifestations prévues en 2005
Pique-nique
Concours de printemps THF
TELETHON 2005
Autres manifestations

🕚 **11H30** Questions diverses. Merci d'envoyer avant le 12 mars au secrétaire F8CGY les sujets que vous souhaitez aborder en réunion.

🕛 **12h00** Fin de la session.

🕛 **12H30** Apéritif et déjeuner.

Rapport Moral

Jacky DESSORT F5LEY Président du REF 61

Dans quelques semaines, le mois de mars symbolisera pour notre Etablissement Départemental, la tenue de notre Assemblée Générale.

Depuis un an, les jours et les semaines se succèdent à un rythme effréné, me laissant très peu de temps à consacrer à notre association, (j'en oublie même le QSO de section), c'est pourquoi je ne renouvellerai pas mon mandat.

Pourtant je pense toujours que **L'ED 61**, c'est :

Notre siège social situé à St Germain du Corbéis, dans les locaux de la mairie. Cette pièce nous permet de nous réunir chaque 1er vendredi des mois pairs et d'organiser notre traditionnelle galette des rois, mais aussi l'année dernière, notre AG.

Le secrétariat (et souvent +) tenu par Yves, sans lequel nous ne pourrions exister.

La Comptabilité assurée par Joël qui nous fera le point sur les finances ainsi que le bilan du relais R4.

Le QSO départemental assuré par Yves F8CGY contre vents et marées, sans beaucoup de correspondants, mais il perdure tout de même.

Le service QSL qui fonctionne parfaitement, géré d'une main de maître par Christian F5JLP

Notre revue Galène tenue, rédigée et éditée par Yves (encore lui), c'est le reflet de nos activités. Chacun d'entre nous peut y poser sa plume, toutes les rubriques sont les bienvenues, ce qui éviterait à notre scribe de se casser la tête avant chaque parution.

A chaque AG nationale - la prochaine se tiendra à Tours le 15 mai, (faute de volontariat pour l'organiser ailleurs) - nous recevons une **rétrocession départementale** qui reflète les adhésions au REF-Union.(Yves, n'oubliera pas de transmettre le CR à Mr GARRIDO qui a en charge le suivi des dossiers).

Nous sommes des radio-amateurs responsables, alors comme nous payons une inscription dans un club de judo ou de foot en plus de la licence, faisons de même pour le REF : plus nous serons nombreux, plus notre parole aura du poids, et laissons de côté ceux qui cherchent à déstabiliser notre REF. Depuis 1974 que j'adhère, j'ai lu sur ses pages de nombreuses critiques, quelques soient les hommes qui étaient au bureau. Soyons constructifs et dialoguons. Quand on pense au recours en Conseil d'Etat s'opposant à la possibilité qui est donnée aux F1/F4 d'être sur les ondes décamétriques, certains ont du temps de libre et devraient le consacrer d'avantage au devenir de notre association.

Notre prochain rendez-vous, après cette A.G., sera notre pique–nique du mois de juin, toutes les idées sont bonnes à prendre pour trouver un site agréable.

Bon vent à tous.

Carnet du REF 61

Depuis le 6 février dernier, Audrey se fait dorloter par sa maman Valérie et découvre notre monde avec son papa Emmanuel F8PRC. Nous félicitons les heureux parents et souhaitons la bienvenue à cette future opératrice.

BILAN TRESORERIE REF 61

Compte courant

RECETTES

NATURE	MONTANT
Rétrocession 2003	61,83 €
Galette	104,00 €
Repas AG	567,00 €
Transfert CCP sur BRO	2 024,11 €
Rétrocession 2004	66,41 €
Dons	5,00 €
Publicité	50,00 €
Adhésions 2004	210,00 €
TOTAL	3 088,35 €
Report année 2003	84,11 €
RESULTAT NEGATIF	**20,75 €**
Report sur année 2005	**63,36 €**

DEPENSES

NATURE	MONTANT
Galette	71,40 €
Galette	23,51 €
Repas AG	567,00 €
Virement sur livret	50,00 €
Virement sur livret	1 950,00 €
Assurance REF	54,58 €
Versement F6ZCE	45,00 €
Galène	64,64 €
Pique-nique	42,90 €
Galène	75,04 €
Fermeture CCP	103,15 €
Galène + courrier	61,88 €
	3 109,10 €

Livret Poste du 01/01/04 au 20/02/04
Livret Asso. BRO du 30/03/04 au 31/12/04

RECETTES

NATURE	MONTANT
Report 2003	1 860,23 €
Intérêts 2003	49,99 €
Intérêts 2004(01/01-20/02)	10,74 €
Versement depuis compte	50,00 €
Versement depuis compte	1 950,00 €
TOTAL	3 920,96 €
TOTAL dépenses	1 920,96 €
Report sur année 2005	**2 000,00 €**
	63,36 €
TOTAL DISPONIBLE 31/12	**2 063,36 €**

DEPENSES

NATURE	MONTANT
Transfert sur compte BRO	1 910,22 €
Transfert sur compte BRO	10,74 €
TOTAL	1 920,96 €

Le 03/02/2005

Le trésorier, Joël NEVEU / F1HGX

RAPPORT FINANCIER (suite)

Commentaires du trésorier à propos du bilan concernant la trésorerie REF 61.
Année 2004

Galette : Dépenses **95€**, recettes **104€**, le Président avait offert une partie de la boisson et la salle était gratuite.

Galène et courrier : coût, **140€.**

La clôture des comptes à la poste s'est faite en deux temps et avec difficulté (perdu les traces du changement de Président).

Ceci explique les mouvements de trésorerie sur les deux comptes.

Chronologie des transferts.

1°) Le 14/02/04, ouverture d'un compte courant association et d'un livret association à la Banque Régionale de l'Ouest.

2°) Le 20/02/04, clôture du compte sur livret à la poste et transfert de 1920,96€ sur le C.C.Postal.

3°) Le 30/03/04, versement de 50€ sur le livret Association B.R.O.

4°) Le 07/04/04, clôture du C.C.Postal et transfert sur compte B.R.O.
(103.15€ + 1920.95€ = 2024.11€)

5°) Le 15/04/04, virement de 1950€ sur compte livret association B.R.O.

Les autres écritures sont simples et claires, donc, pas de commentaires.

Toutes explications complémentaires seront données le jour de l'assemblée générale (le 20 mars 2005).

Le trésorier, **Joël NEVEU / F1HGX**

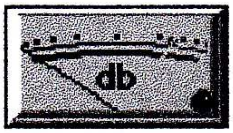

Les bonnes adresses du NET

Vous souhaitez vous faire connaître, ou vous relevez une erreur,communiquez votre adresse courriel à l'association **REF 61**. Vérifiez votre carnet d'adresses, certaines ont changé.

F1LO Benoît	F1lo-benoit@wanadoo.fr
F1TGU Muriel	f1tgu2@wanadoo.fr
F4CHA Stanislas	F4CHA@yahoo.com
F5DYS Bernard	F5DYS@wanadoo.fr
F5JJA Yves	ydupin@club-internet.fr
F5JYP Jacques	f5jyp.jacques@wanadoo.fr
F5LBU Charles	ctr610cte@ifrance.com
F5LEY Jacky	jackyd@tiscali.fr
F6IGY André	f6igyandre@AOL.com
F6IQG Jacques	f6iqg@wanadoo.fr
F8BBB Claude	F8bbb@wanadoo.fr
F8CGY Yves	F8CGYVES@wanadoo.fr
F8CGZ Vincent	f8cgz2@wanadoo,fr
F8PRC Emmanuel	f8prc@yahoo.fr

ADAPTATION DE L'INTERFACE EN.1487 POUR LE FT-847

Merci à Michel LECOMTE F1DOI pour sa description très détaillée.

L'interface EN/LX.1487 distribué par COMELEC, est faite pour se connecter en lieu et place du Micro d'un TRX. Le FT-847, comme certainement bon nombre d'autres Transceivers modernes, possède un connecteur « DATA IN/OUT » sur la plaque arrière du coffret aux cotés des connecteurs d'antennes, etc....

Je ne reviendrai pas sur l'avantage d'utiliser ce type d'interface entre le PC et le TRX, et dont le but est simplement d'isoler électriquement les deux éléments et d'éviter ainsi de sérieux déboires coté PC (destruction de la carte son par exemple !!)

L'avantage d'utiliser cette connexion est double : Elle évite de déconnecter le Micro lorsque l'on veut trafiquer en mode digital (PSK, RTTY, SSTV, etc..) et elle permet, en fin d'émission digitale de prendre instantanément le micro et de saluer la station correspondante, particulièrement en SSTV, c'est assez sympathique et pour ma part, je le pratique très souvent.

Sur le FT-847, le fonctionnement de cette Entrée/Sortie est un peu particulier. Il s'agit d'un Jack stéréo de 3,5 mm avec entrée (TX) sur la broche centrale et la sortie (RX) sur l'anneau. La masse étant commune. Le passage en émission se fait en abaissant l'impédance de l'entrée TX de 10K à 2KΩ.

L'adaptation est faite Directement à l'intérieur du boîtier de l'interface. Sur le schéma, les résistances ombrées sont ajoutées. La résistance de 10K reliée entre C20 et la prise cinch « BF Out » a pour but d'adapter l'impédance de la sortie de l'interface avec celle du Transceiver.

Les résistances de 22K et 2,2K en parallèle (résultante 2KΩ) sont reliées entre la sortie « BF Out » et la prise « PTT » de l'interface.

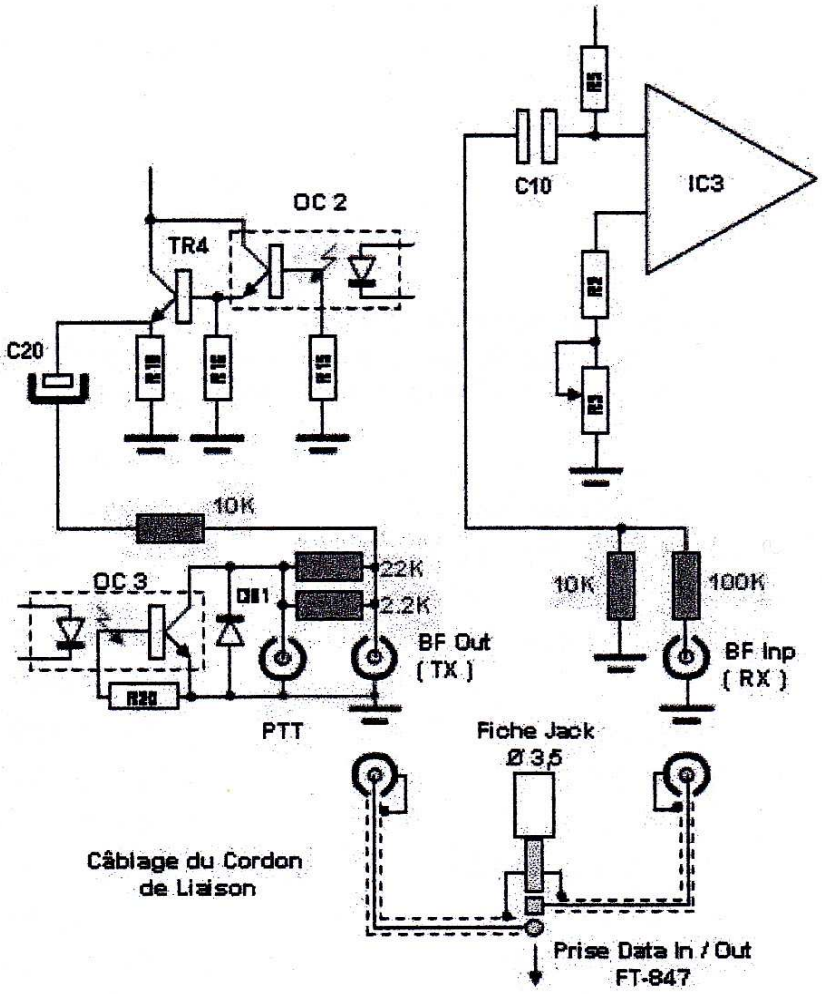

Attention, il faut aussi relier les masses de deux prises cinch « BF Out » et « PTT », qui sont indépendantes sur le schéma de l'interface. Ainsi, lorsque le signal « Emission » sera

.../...

transmis via le port COM1 du PC sur l'interface, l'impédance de l'entrée du TX passera bien de 10K à 2KΩ et cela tout pendant la phase d'émission. Le mode « DATA » s'affiche alors sur l'afficheur du transceiver.

Pour la partie « Réception » un atténuateur constitué des résistances de 100K et 10KΩ est monté en série entre la prise cinch « BF Inp » et la capa C10 de l'interface. Cela permet d'adapter le niveau du signal à l'entrée Micro du PC.

Voilà, c'est tout, il ne reste plus ensuite qu'à effectuer les réglages de la carte son (Niveaux d'enregistrement et lecture) pour commencer le Trafic.

Attention aussi à réduire la puissance du TX en mode Numérique, car certains PA risquent de ne pas apprécier de tourner au maximum de puissance pendant une longue période !! Nous ne sommes plus en SSB. En numérique je n'utilise que 50% de la puissance maxi du TX, c'est-à-dire 50W

Pour ma part, j'utilise cette interface modifiée depuis 3 mois sans aucun problème, Pour information, les logiciels utilisés à la station en modes numériques sont les suivants :

MMSSTV 1.11 pour la SSTV (DX's Ile Rodrigue 3B9FR, et le Japon JA5TFF avec 50W)

MixW 2.12, dont j'ai acquis une licence (50Euros) il faut bien participer un peu aux développements que certains OM font pour nous !! Ce dernier logiciel couvre à peu près tous les besoins d'émission/réception en modes Numériques (PSK31, RTTY, CW, PACKET, SSTV, Etc. Etc.) Cependant, en SSTV je préfère de loin MMSSTV qui est beaucoup plus convivial. Pour tous les autres modes j'utilise exclusivement MixW 2.12. Un des avantages est de pouvoir écrire des « Macros » qui peuvent être communes à plusieurs modes (Exemple RTTY & PSK) De plus, il a aussi un genre de carnet de Trafic automatique qui peut aussi communiquer (via format ADIF) avec les autres carnets de Trafic.

J'ai fini mon bavardage, je vous souhaite bon trafic en mode numérique, mais n'oubliez pas aussi le Micro, c'est aussi super sympa d'échanger quelques mots entre OM's

Pour Info, Publicité gratuite !!

L'interface EN 1487 dont il est question ici est disponible en Kit complet, boîtier compris, chez Comelec au prix de 67 Euros, il est basé sur 2 amplis OP et 3 Opto coupleurs qui isolent parfaitement les deux éléments Il est livré avec le logiciel WinPSK 2.09 sur disquette. Adresse internet :

http://www.comelec.fr => rubrique Hautes Fréquences.

De plus, il a été décrit complètement dans le N°29 d'ELECTRONIQUE Magazine.

Note : Dernière remarque, le connecteur DATA IN / OUT du FT-847 ne fonctionne qu'en SSB, si vous voulez faire de SSTV en FM sur 144 MHz, il faut passer par la prise Micro.

Je reste à votre entière disposition pour toute info complémentaire :

mj.lecomte@wanadoo.fr

Michel LECOMTE F1DOI

GALETTE DES ROIS DES RADIO AMATEURS DE L'ORNE

Le 23 janvier près d'Alençon on fêtait l'an 2005 !

Comme en témoigne la photo de couverture, ce dimanche après midi, une trentaine d'OM et YL du 61 se retrouvent à ST. GERMAIN DU CORBEIS pour célébrer l'année nouvelle autour d'une galette.

Certains n'ont pu venir et nous ont averti de ne pouvoir se joindre à nous, nous les regrettons, tout en remerciant ceux qui nous ont adressé leur message de sympathie.

La tradition est renouvelée encore cette année avec toujours le même succès que les précédentes. C'est une équipe agrandie que nous retrouvons, grâce à une XYL : **F4EPS**, et deux OM : **F4EOK** et **F4EPT**, tous venus des environs de Mortagne-au-Perche et titulaires d'un indicatif récemment obtenu. Nous les félicitons et leur souhaitons la bienvenue, voici un moment que le département n'ajoutait plus sur sa liste des nouveaux indicatifs, nous sommes très heureux, et espérons que c'est le début d'une relève qui va se poursuivre. Nous honoraient aussi de leur présence : Simone Lelarge, qui participe à tous les Téléthon dans sa course à pieds, et F6BLS notre délégué régional et son XYL, merci à tous trois d'avoir bien voulu se joindre à notre équipe qui prouve une fois encore que les OM du 61 ne sont pas isolés et que ce groupe sait attirer vers lui, ceux et celles qui partagent la même passion, mais aussi avec Simone, ajouter une complémentarité pour servir une cause commune.

Après le petit mot de bienvenue de notre président Jacky **F5LEY**, les conversations vont bon train autour de ces tables accolées les unes aux autres. Le trésorier Joël **F1HGX** encaisse ses inscriptions pendant que Jacky **F5LEY** propose ses parts de galette et s'assure que rien ne manque dans les verres.

La soirée s'achève dans la bonne humeur coutumière, et déjà on parle de notre future Assemblée Générale qui approche : le 20 mars. Des lieux sont proposés, il va falloir s'en occuper rapidement. Nous nous quitterons sur des propositions qui se concrétiseront.

Les photos visibles sur le site de l'**ARAS 72** laissent un témoignage de cette journée fort agréable. Merci à tous les participants.

Yves FIDEL F8CGY secrétaire du REF 61

Si lors de notre galette des rois nous avons pu faire connaissance avec les nouveaux indicatifs : Ana **F4EPS**, Philippe **F4EOK** et Olivier **F4EPT**, nous avons appris depuis qu'une YL (encore une) vient grossir nos rangs, il s'agit de Martine **F4ERQ**.

Nous sommes heureux, d'ajouter nos félicitations à Martine et, de lui souhaiter de nombreux contacts sur les ondes, et surtout beaucoup de DX. Notre département comporte maintenant 3 YL aux commandes de leur transceiver, dont est-il besoin de le rappeler, une graphiste méritante : Graziella **F8CFK**.

Yves FIDEL F8CGY secrétaire du REF 61

F6CJE trésorier du relais R4
nous communique son bilan

RELAIS DES AVALOIRS BILAN 2004

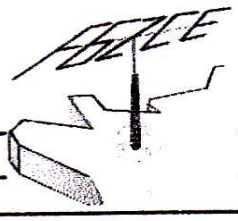

Trésorier : F6CJE

Rubriques	€uros
Avoir au 01.01. 2004	659,39 €

RECETTES 2004				
Participations en provenance des départements :				
.....	27	Individuelles		0,00
.....	28	Individuelles		0,00
.....	35	Individuelles		0,00
.....	49	Individuelles		50,00
.....	50	Individuelles		0,00
.....	53	Individuelles	0,00	35,00
.....		Associations	35,00	
.....	61	Individuelles	5,00	60,24
.....		Associations	55,24	
.....	72	Individuelles	28,00	107,00
.....		Associations	79,00	
.....	76	Individuelles		0,00
Recettes et Participations diverses (*Collecte OM Roue Libre*)				44,00
TOTAL DES RECETTES 2004				296,24

DEPENSES 2004	
Fonctionnement & frais administratifs (assurance & CCP)	17,34
E.D.F.	93,04
Loyer du terrain	153,00
Achats de matériel	0,00
TOTAL DES DEPENSES 2004	263,38

RESULTATS 2004	32,86

Avoir Disponible au 31 . 12 . 2004	692,25 €
Soit en F :	4 540,86 F

Votre participation doit être libellée **exclusivement** à l'ordre de :
ARAS-REF 72 RELAIS AVALOIRS CCP 6 245 41 H Nantes
et envoyée à :
F6CJE Jacques GROULT 71 Rue des Gesleries 72210 Fillé-sur-Sarthe

RÉSEAU DES EMETTEURS FRANÇAIS REF61

ASSEMBLÉE GÉNÉRALE DU 20 MARS 2005

ELECTIONS DES CANDIDATS MEMBRES AU SEIN DU COMITE DIRECTEUR

Malgré l'appel à candidature lancé auprès des adhérents du REF-61, aucun postulant n'est enregistré à ce jour. Le vote par correspondance ne sera donc pas retenu.

Les candidats potentiels **à jour de cotisation** auront donc ainsi la possibilité de se faire connaître jusqu'au jour de l'A.G. le 20 MARS 2005.

Le poste de Président tenu par Jacky DESSORT F5LEY est à pourvoir,. Votre présence à l'assemblée générale est indispensable pour le vote. Toutefois, si vous ne parvenez à vous déplacer, vous pouvez participer à l'élection soit en remettant le pouvoir ci-joint à un adhérent du REF-61 **à jour de cotisation** présent à l'AG, soit en l'adressant avant le 20 MARS 2005 (date de réception) au siège de l'association (adresse ci-dessous).

L'Assemblée Générale se tiendra à

L'AUBERGE DU CHEVAL BLANC
61310 LE BOURG SAINT LÉONARD

La participation au repas est fixée à **22€** par personne.

A découper ci-dessous et à retourner à :

REF 61 4 rue des Erables 61000 ST. GERMAIN-du-CORBEIS
Date limite de réception : **12 mars 2005**

✂----------

Bulletin de réservation du repas

Nom ..... Prénom.....

Indicatif (s'il y a lieu).....Adresse.....
.....

nombre de repas..... X **22€** = ...€

Merci de libeller votre chèque à l'ordre du REF 61

REF 61 ASSEMBLÉE GÉNÉRALE
DU 20 MARS 2005

Auberge du Cheval Blanc

Menu

Apéritif (Kir)

Saumon sauce oseille

Noix de veau et les légumes

Salade

Fromage

Tarte Normande

Café

Vins compris blanc et rouge
(à consommer avec modération)

Bon appétit

Pour vous rendre à l'A. G. consultez le plan ci-contre

N'oubliez pas d'envoyer le bulletin de réservation au dos

À

REF 61
4 rue des Erables
61000 SAINT GERMAIN DU CORBÉIS

REF 61 ASSEMBLÉE GÉNÉRALE
DU 20 MARS 2005

L'Assemblée Générale du **REF 61** se tiendra le 20 mars prochain

À

L'AUBERGE DU CHEVAL BLANC

☎ 02 33 67 14 73

61310 LE BOURG SAINT LEONARD
(parking assuré)

Plan de situation du Bourg Saint-Léonard

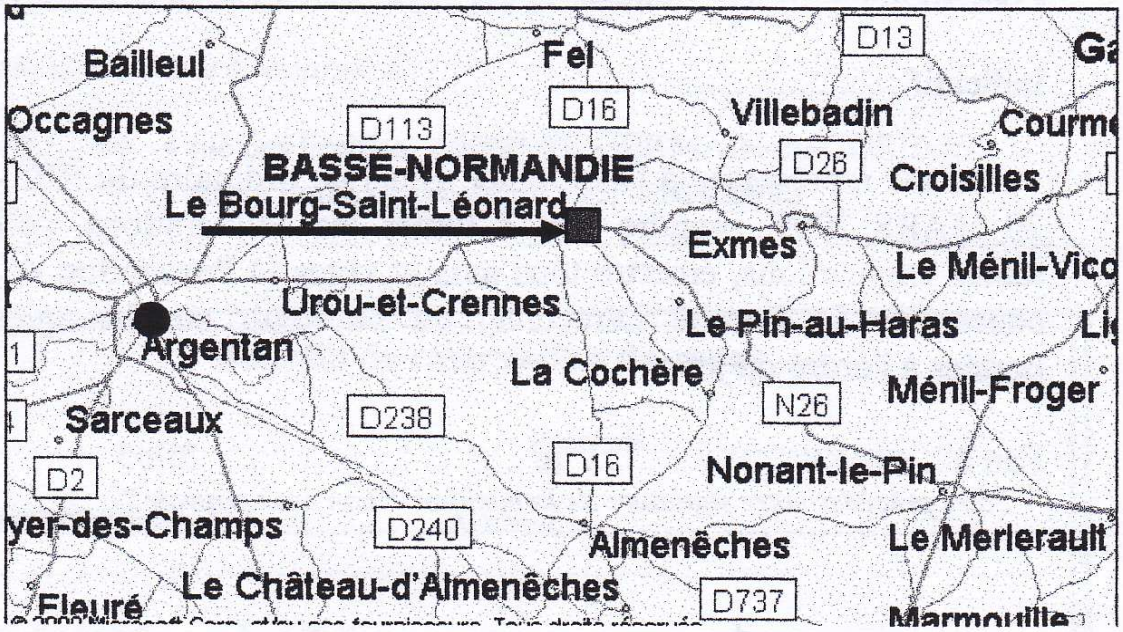

Bonne route !

Y. FIDEL F8CGY

RÉSEAU DES EMETTEURS FRANÇAIS
REF61

ASSEMBLÉE GÉNÉRALE DU 20 MARS 2005

POUVOIR

Nom :.....

Prénom :.....

Indicatif :.....

à jour de cotisation

Déclare donner pouvoir à :

Nom :.....

Prénom :.....

Indicatif :.....

pour me représenter à l'assemblée générale ordinaire du REF-61 le 20 MARS 2005, prendre part à toutes les délibérations, solliciter toutes explications, émettre tous avis et votes (à l'exception de celui concernant le Comité Directeur) ou s'abstenir sur les questions portées à l'ordre du jour.

Fait à ..... le 2005

Faire précéder votre signature de la mention " bon pour pouvoir "

GALENE 61 vous recommande nos membres bienfaiteurs...

GALENE 61 est rédigé **par** des OM's **pour** des OM's (et des YL's). Alors ! N'avez-vous pas une bonne idée à soumettre à ses lecteurs ? Un article, des photographies, faites-nous profiter de vos expériences, elles sont toujours appréciées.